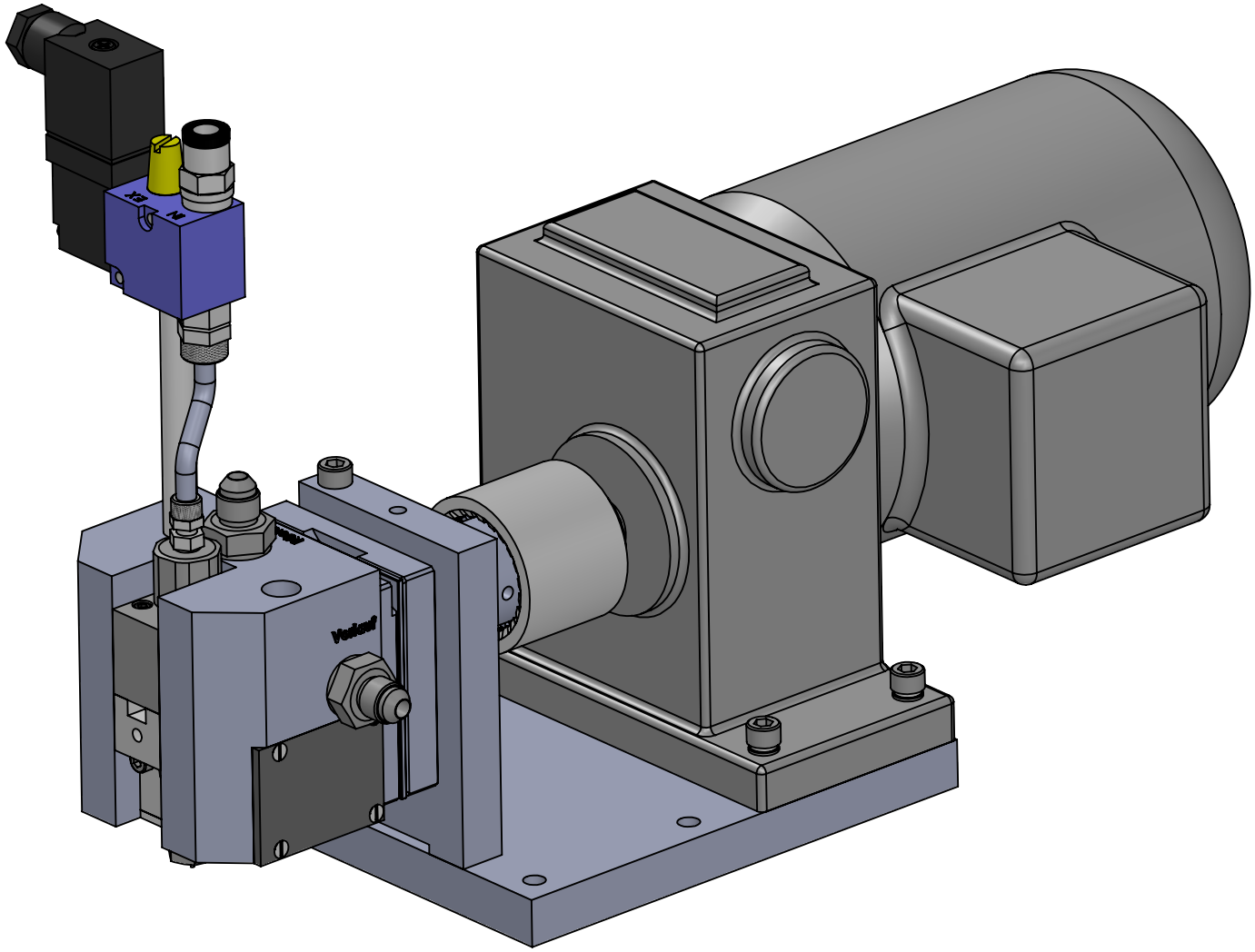

Schutzvermerk nach ISO 16016 beachten / Refer to protection notice ISO 16016

| | | |
|---|---|---|
| *H. Moryl GmbH* | Dosierköpfe | 1017.5010.50-S2 |