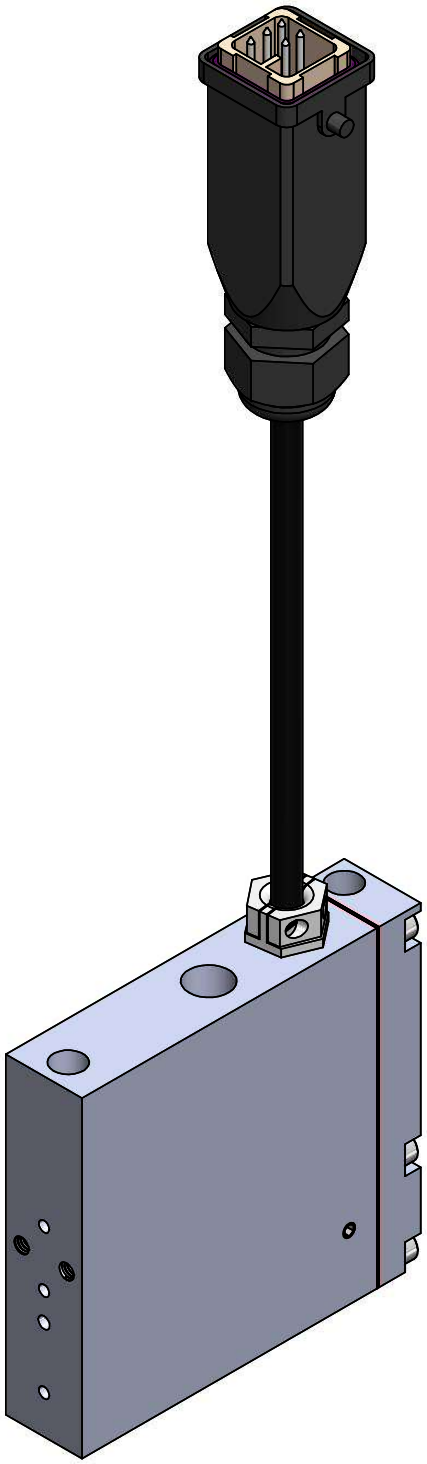

kompatibel zu Robatech

Schutzvermerk nach ISO 16016 beachten / Refer to protection notice ISO 16016

H. Moryl GmbH	Auftragskopf R401/22F-AX-SP	RB-107189-1